Slika

Bogdan, David

Supplement / Prilog

Publication year / Godina izdavanja: **2016**

Permanent link / Trajna poveznica: https://urn.nsk.hr/urn:nbn:hr:122:763188

Rights / Prava: In copyright / Zaštićeno autorskim pravom.

Download date / Datum preuzimanja: **2024-03-29**

Repository / Repozitorij:

University North Digital Repository

JW 09.08.2005

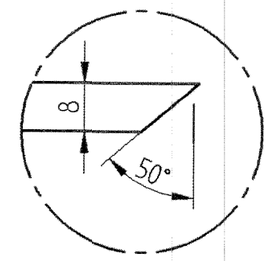

EINZELHEIT A
1:1

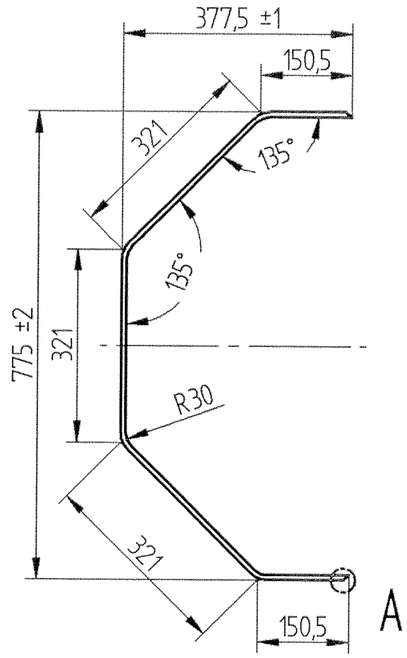

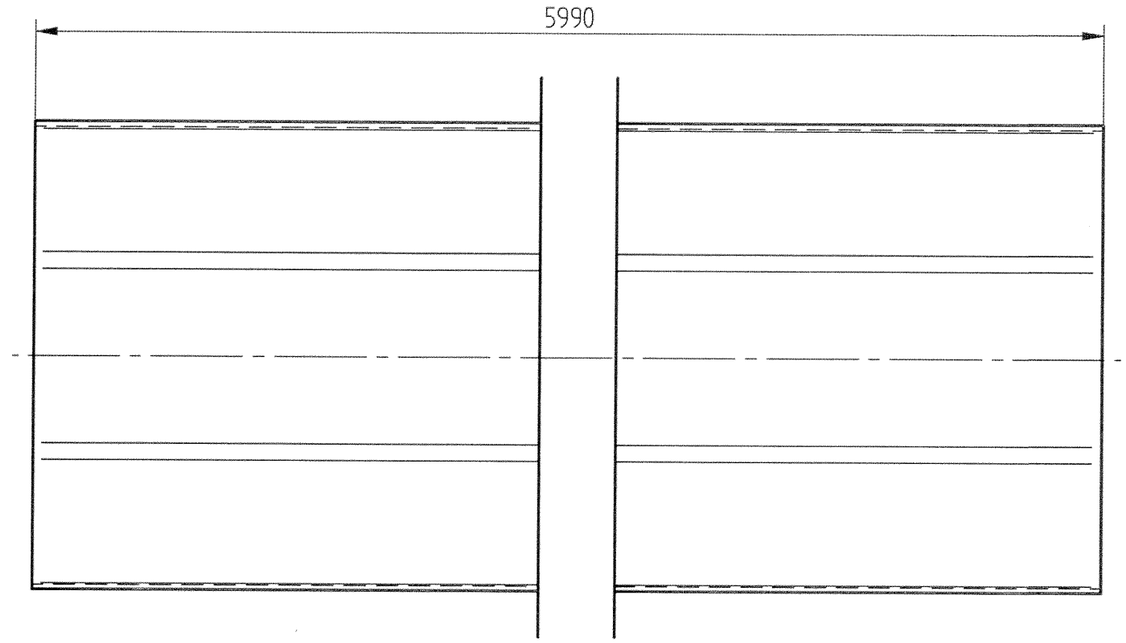

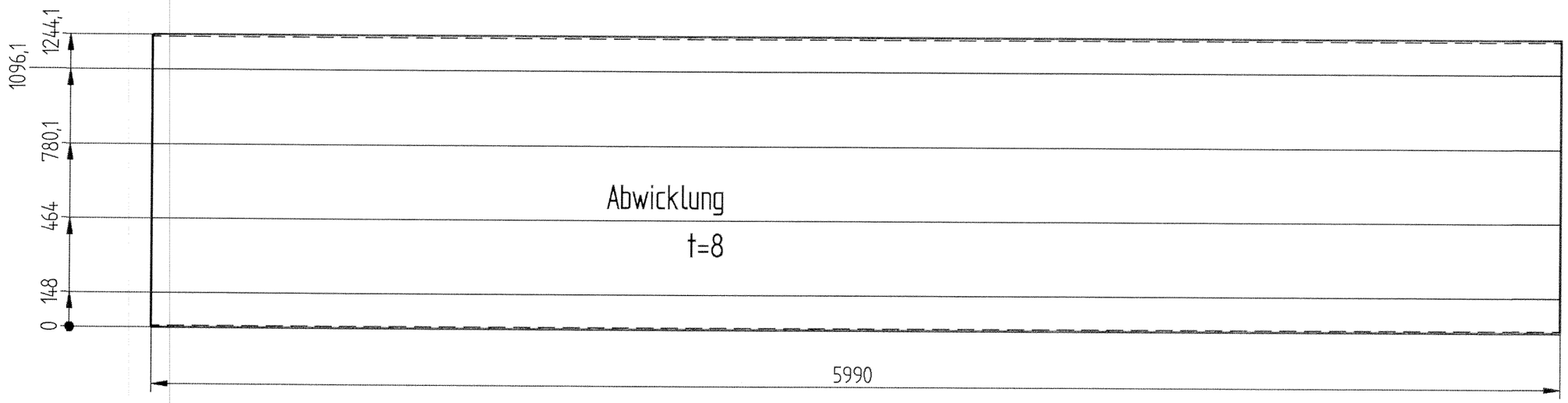

Allgemeintoleranzen siehe Werknorm 1.5
General Tolerances WN-No.: 1.5

Sicherheitsteil / Safety Part

S1	X	S2		N	

Ers. durch / REPL. BY:	-		
Ers. für / REPL. FOR:	-		
Ung.-Datum/EXPIRY DATE:	-		
Solid Edge - erstellt			

Format / SIZE:	A 3	Datum/DATE	Name/NAME
Gezeichnet / DRAWN BY		19.11.03	J.Richter
Geprüft / CHECKED BY		-	-
Normgeprüft / APPROVED BY		2.12.04	
Schutzvermerk DIN 34-1-D Copyright reserved Schwing GmbH			

Werkstoff / MATERIAL:	S690QL
Werkst.Nr. / MATERIAL CODE:	1.8928
Gewicht / WEIGHT (kg):	480,4
Maßstab / SCALE:	1:20

Benennung / NAME:
Halbschale 6m
Shell 6m
Rohrmast 6m

Zeichnung-Nr. / DWG NO:		
790611302160		
Rev. / REV	Datum / DATE	Name /NAME
03	26.08.04	Notzon
DO NOT SCALE / Nicht abmessen		

Artikelnr. / PART NO:
10205394

Blatt-Nr. / SHEET: -

SCHWING